	部品名	材質及び仕様
①	キャップ	1.6t ペンタイト
②	バンド	2.0t ペンタイト
③	U金具	1.6t ペンタイト
④	取付ねじ	⊕なべ小ねじ M6×14
⑤	ナット	M6
⑥	中空リベット	6×15

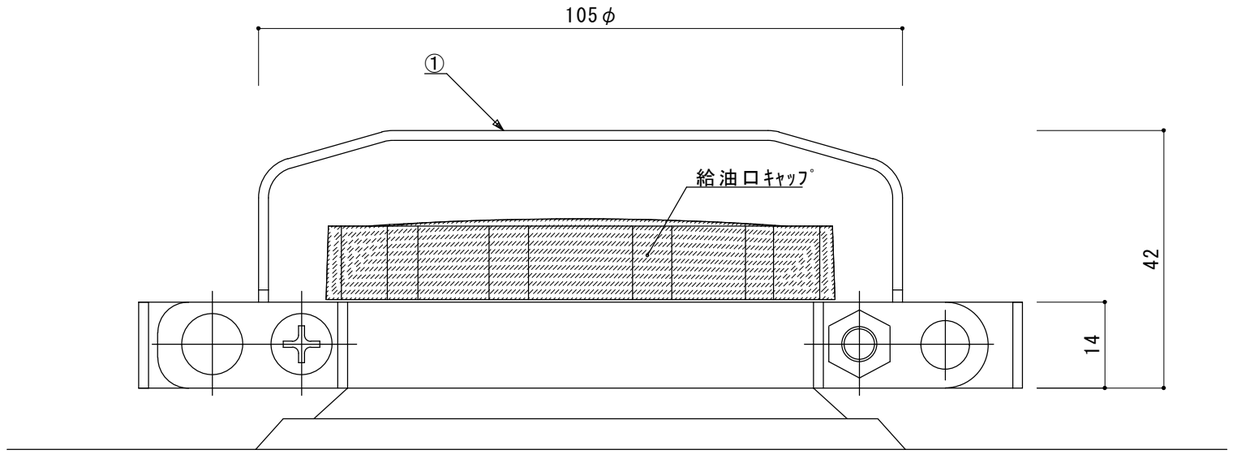

～ﾀﾝｸ本体 給油口部～

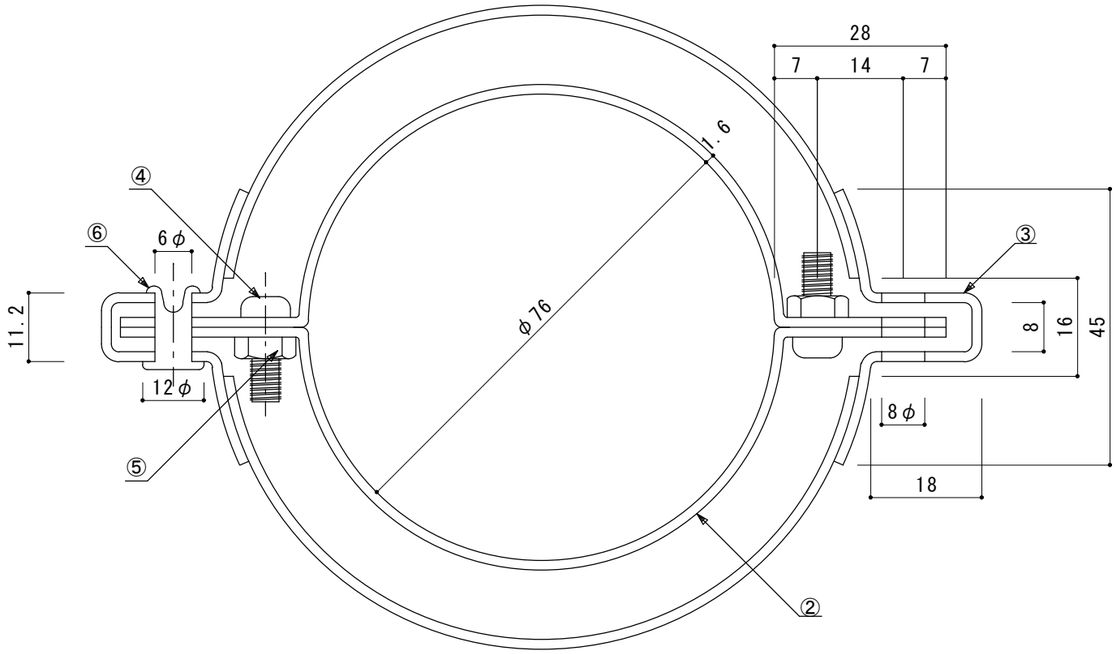

備考	図番	日付	縮尺	工事名		品名	給油口鍵カバー	システムキッチン・流し台・ホームタンク サンライズ産商株式会社
		2009/06/03	1/1					